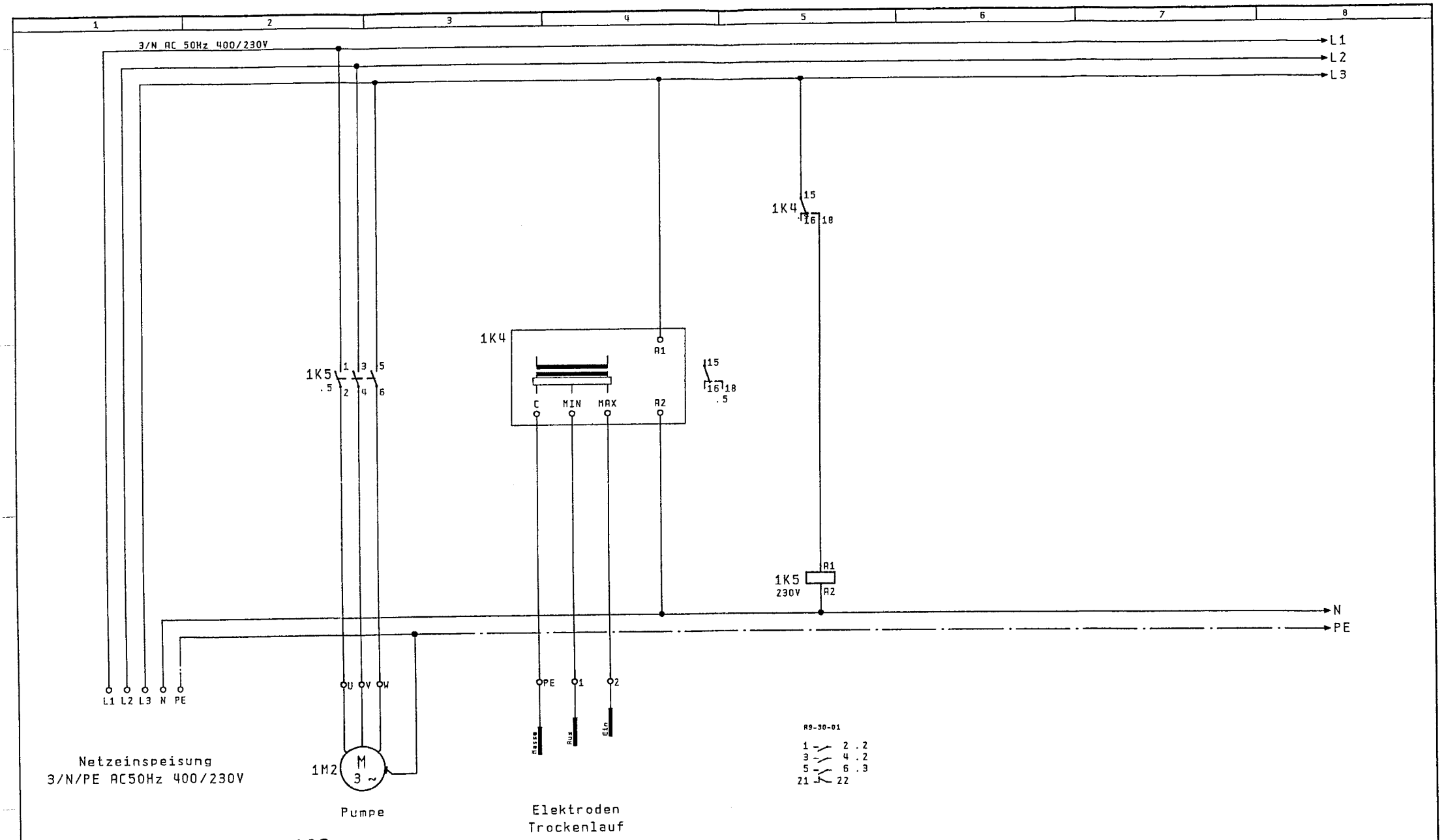


Max. Vorsicherung: 10A

Achtung: Nullung und Erdung nach örtlichen Vorschriften!

| | | | | | | | | |
|---|---|---|---|---|---|---|---|---|
| | | | Datum | 28. Mai. 2003 | SK277C | WILO | 501 129 491.5 | = |
| | | | Bearb. | FEL | | | | + |
| | | | Plot | 16. Jul. 2003 | | | 71000035 | Bl. 1 |
| Änderung | Datum | Name | Norm | | Urspr. | Ers. f. | Ers. d. | 1 Bl. |